Räder · Rollen · Anwendungstechnik

info@hufenstuhl-rollen.de
www.hufenstuhl-rollen.de

Rad

TEX

- 580 - 980kg
- Durchmesser 85mm
- Polyurethanrad, Präzisionskugellager abgedichtet

Technische Daten

Bestellcode:	TEX 085x70-20-75	**Rad ø in mm:**	85
Tragkraft in kg:	620	**Radbreite in mm:**	70
Durchmesser Bohrung in mm:	20	**Nabenlänge in mm:**	75
Laufflächenhärte:	Shore A 92	**EAN-Code:**	4250217304019

Radbeschreibung

- Radkörper aus Stahl
- Lauffläche aus Polyurethan
- Präzisionskugellager abgedichtet

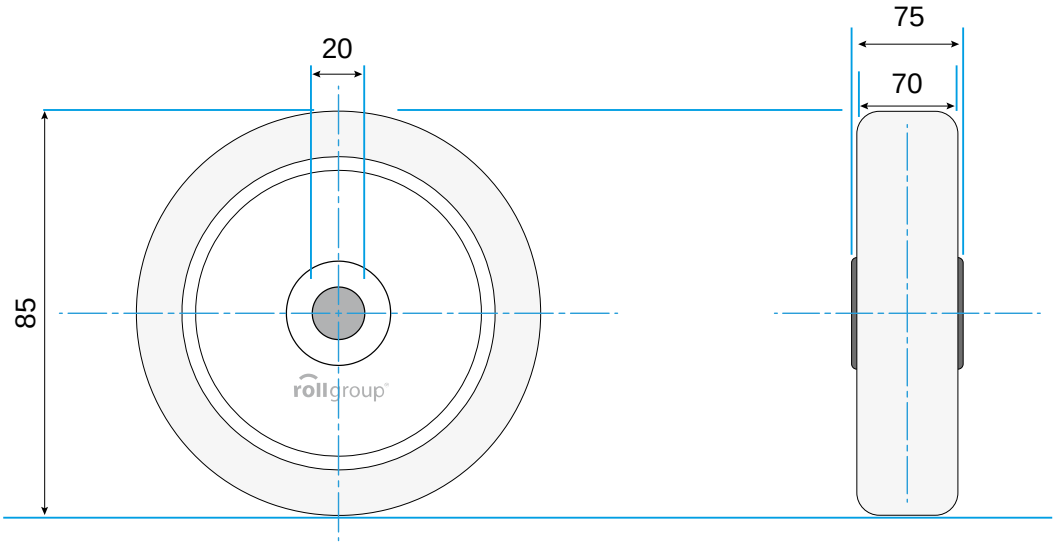

© Rollgroup | Änderungen vorbehalten | Stand 01.2017