hufenstuhl
Räder · Rollen · Anwendungstechnik
info@hufenstuhl-rollen.de
www.hufenstuhl-rollen.de

Lenkrolle

mit Anschraubplatte

- 450 - 2000kg
- Durchmesser 100 - 300mm
- Gehäuse in Stahlschweißkonstruktion
- Polyurethanrad, Präzisionskugellager

Technische Daten

Bestellcode:	44L TFP 150 P08	**Rad ø in mm:**	150
Tragkraft in kg:	800	**Radbreite in mm:**	60
Plattengröße in mm:	175 x 140	**Schraubloch Abstand in mm:**	140 x 105
Schraubloch ø in mm:	13,00	**Ausladung Rolle in mm:**	49,00
Bauhöhe in mm:	217	**Temperaturbereich C° min / max:**	-20 : +60
Norm:	EN 12532	**Laufflächenhärte:**	Shore A 92
EAN-Code:	4250217331374	**Störkreisradius in mm:**	124,00

Gehäusebeschreibung

- Stahlschweißkonstruktion, verzinkt-chromatiert
- Gabelkopf gelagert über Kegelrollen und Axialrillenkugellager
- Lagerbolzen verschraubt u. gesichert
- Radachse verschraubt

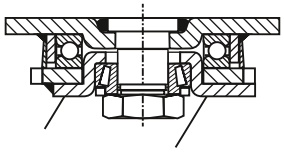

Radbeschreibung

- Radkörper aus Guss
- Schmiernippel
- Lauffläche aus Polyurethan
- Präzisionskugellager

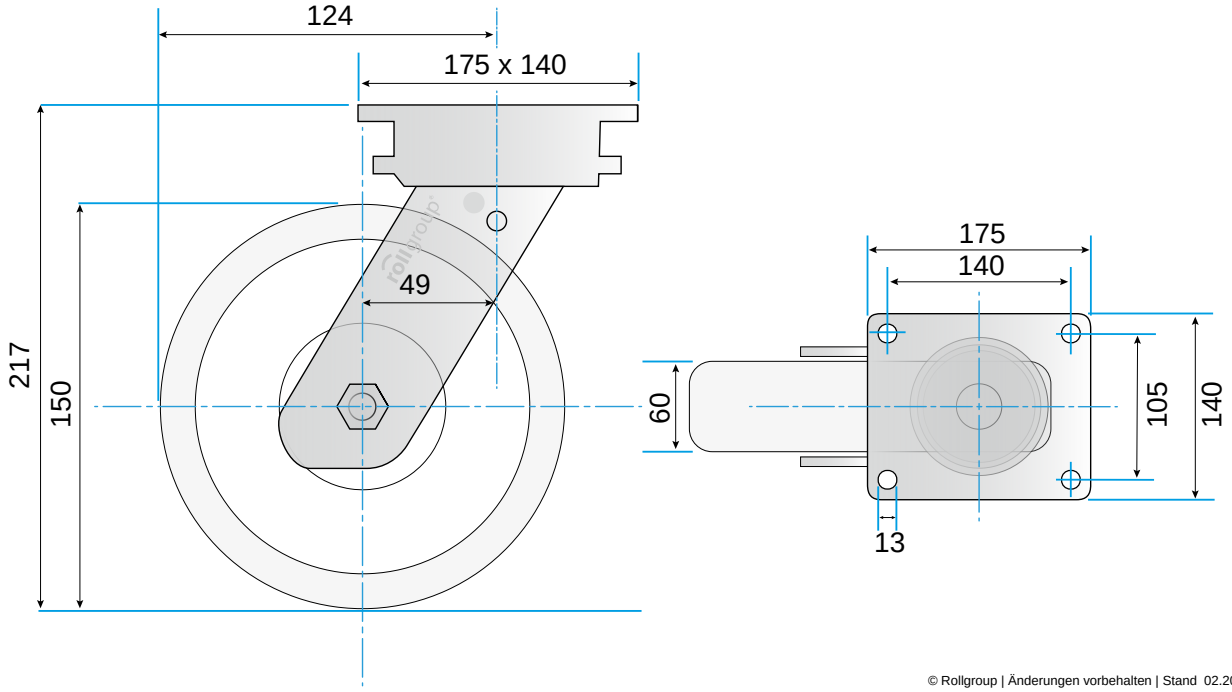

© Rollgroup | Änderungen vorbehalten | Stand 02.2017