Räder · Rollen · Anwendungstechnik

info@hufenstuhl-rollen.de
www.hufenstuhl-rollen.de

Rad

AUP grau

- 50 - 150kg
- Durchmesser 50 - 150mm
- Polyurethanrad, Präzisionskugellager

Technische Daten

Bestellcode:	AUP 075x25-8-28	**Rad ø in mm:**	75
Tragkraft in kg:	75	**Radbreite in mm:**	25
Durchmesser Bohrung in mm:	8	**Nabenlänge in mm:**	28
EAN-Code:	4250217300608		

Radbeschreibung

- Radkörper aus Polyamid
- Lauffläche aus Polyurethan
- spurlos
- Präzisionskugellager

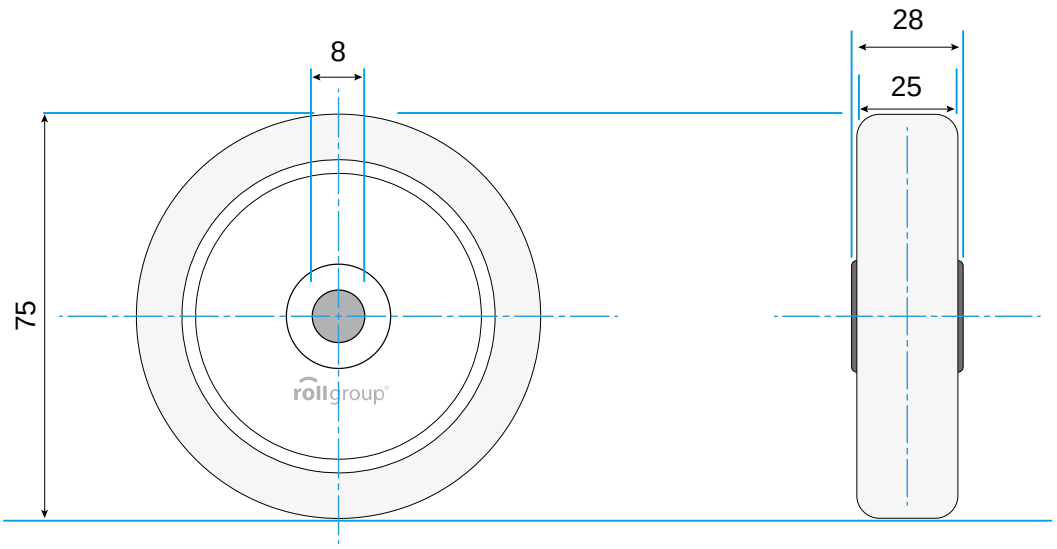

© Rollgroup | Änderungen vorbehalten | Stand 12.2016