Räder · Rollen · Anwendungstechnik

info@hufenstuhl-rollen.de
www.hufenstuhl-rollen.de

Rad

AUP grau

- 50 - 150kg
- Durchmesser 50 - 150mm
- Polyurethanrad, Präzisionskugellager

Technische Daten

Bestellcode:	AUP 125x32-8-36	**Rad ø in mm:**	125
Tragkraft in kg:	150	**Radbreite in mm:**	32
Durchmesser Bohrung in mm:	8	**Nabenlänge in mm:**	36
Temperaturbereich C° min / max:	20 : +60	**Norm:**	E 12530
Laufflächenhärte:	Shore A 95	**EAN-Code:**	4250217300622

Radbeschreibung

- Radkörper aus Polyamid
- Lauffläche aus Polyurethan
- spurlos
- Präzisionskugellager

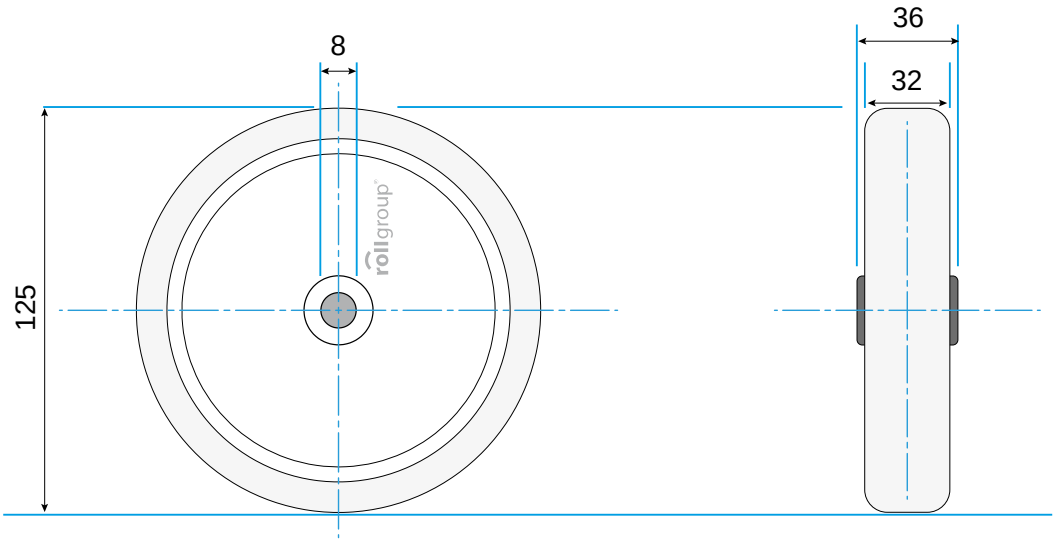

© Rollgroup | Änderungen vorbehalten | Stand 12.2016