Räder · Rollen · Anwendungstechnik

info@hufenstuhl-rollen.de
www.hufenstuhl-rollen.de

Lenkrolle

mit Rückenloch und Totalfeststeller

- 50 - 205kg
- Durchmesser 80 - 200mm
- Gehäuse aus Stahlblech
- Vollgummirad, Rollenlager

Technische Daten

Bestellcode:	31N VDR 160 P01	**Rad ø in mm:**	160
Tragkraft in kg:	135	**Radbreite in mm:**	40
Ausladung Rolle in mm:	52,00	**Bauhöhe in mm:**	190
Rückenloch in mm:	17	**Temperaturbereich C° min / max:**	-20 : +60
Norm:	EN 12532	**EAN-Code:**	4250217323782
Störkreisradius in mm:	165,00		

Gehäusebeschreibung

- Stahlblech verzinkt-chromatiert
- Schwenklager mit zweifachem Kugelkranz
- Schwenklagerschutz
- Radachse verschraubt

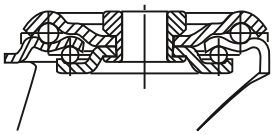

Radbeschreibung

- Radkörper aus Stahlblech
- Lauffläche aus Vollgummi
- Rollenlager

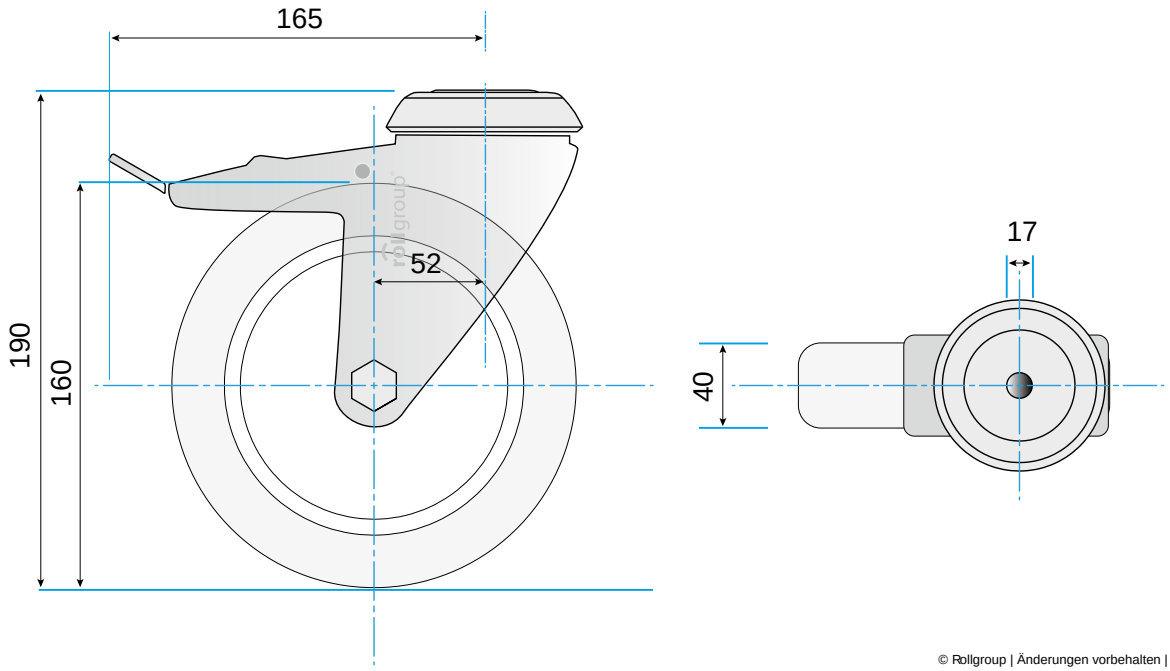

© Rollgroup | Änderungen vorbehalten | Stand 12.2016